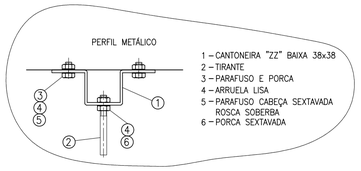

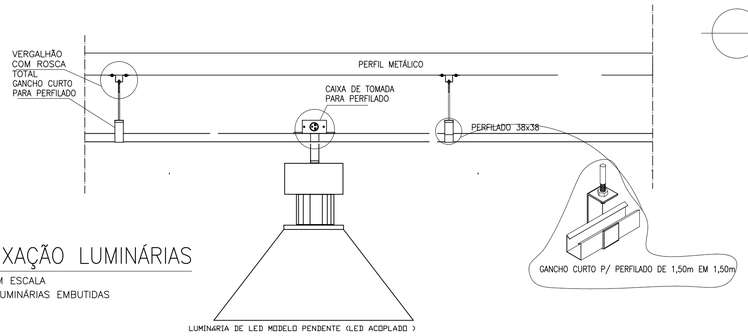

FIXAÇÃO LUMINÁRIAS

SEM ESCALA

* LUMINÁRIAS EMBUTIDAS

SAÍDA COM ELETRODUTO

SEM ESCALA

* SAÍDA LATERAL DUPLA

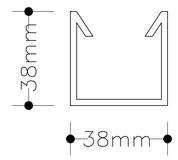

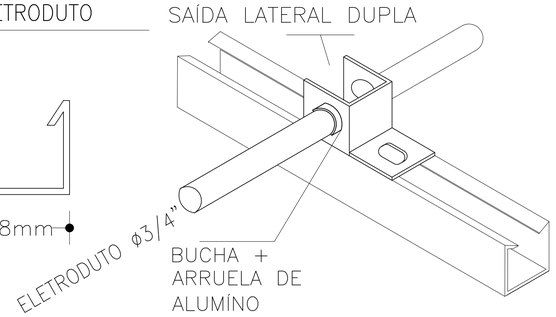

LEGENDA ELETRICA

SIMBOLO	DISCRIMINAÇÃO	ALTURA
	INTERRUPTOR SIMPLES EM CX 2x4"	110cm
	INTERRUPTOR DUAS TECLAS EM CX 2X4"	110cm
	INTERRUPTOR TRES TECLAS	110cm
	TOMADA DE TELEFONE	30cm
	TOMADA DE TELEFONE	1,10m
	TOMADA EM CX. 2x4" TRES PINOS (ATERRAMENTO)	30cm
	TOMADA EM CX. 2x4" TRES PINOS (ATERRAMENTO)	110cm
	TOMADA EM CX. 2x4" TRES PINOS (ATERRAMENTO)	180cm
	ILUMINAÇÃO DE EMERGENCIA	ver proj. bombeiro
15W	LUMINARIA DE SOBREPOR E CHAPA DE AÇO C/ ALETA PLASTICA P/ LAMPADA BASE E 27 POT. MAXIMA DE 40/60W.	VER PROJ.
	QGBT- QUADRO DE DISTRIBUIÇAO GERAL	160cm
	QUADRO DE DIST. DE CIRCUITO	160cm
	PONTO PARA TOMADA EM 220v(ESPECIFICAR)	
	ELETRODUTO DE EMBUTIR NO TETO	
	ELETRODUTO DE EMBUTIR NA PAREDE	110cm
	ELETRODUTO DE EMBUTIR NO PISO	180cm
	PADRAO DE ENERGIA (CEMIG) TIPO C5- ATÉ 47 KVA TAB. 2- ND 5.1	160cm
	CAIXA DSE PASSAGEM 4X4" QUANDO NAO ESPECIFICADA	A DEFNIR
	CONJUNTO DE DUAS TOMADAS 127V + TERRA, MONTADA EM CAIXA DE 4"x4",	30cm
TV	PONTO PARA TELEVISAO	180cm
	CONDUTORES TERRA, NEUTRO, FASE E RETORNO	
	ELETODUTO QUE SOBE	
	ELETODUTO QUE DESCE	
125W	REFLETOR EM ALUMININIO C/ SUPORTE E ALÇA, PARA LAMPADA VM VM DE 125W	300cm
	LUMINARIA DE LED MODELO PENDENTE (LED ACOPLADO) PARA USO INTERNO- BIVOLT. COM POTENCIA DE 100W- FLUXO LUM. DE 9.000W TEMPERATURA COR DE 6.000K, EFICIENCIA LU. DE 90L/M	
	PONTO DE TOMADA NO PERFILADO	INSTALADO NO PERFILADO
	PONTO DE CARGA TRIFÁSICO	VER FORNECEDOR PLATAFORMA
	PERFILADO 38X38	
36W	LUMINARIA DE LED SLIM (120CM) DE 36W NO TETO FLUXO LUMINOSO >= 1400L E TEMPERADURA DE COR 6.500K	TETO
18W	LUMINARIA DE LED SLIM (60CM) DE 18W NO TETO FLUXO LUMINOSO >= 1400L E TEMPERADURA DE COR 6.500K	TETO
30W	LUMINARIA DE LED - REFLECTOR RETANGULAR BIVOLT LUZ BRANCA 30W	320cm

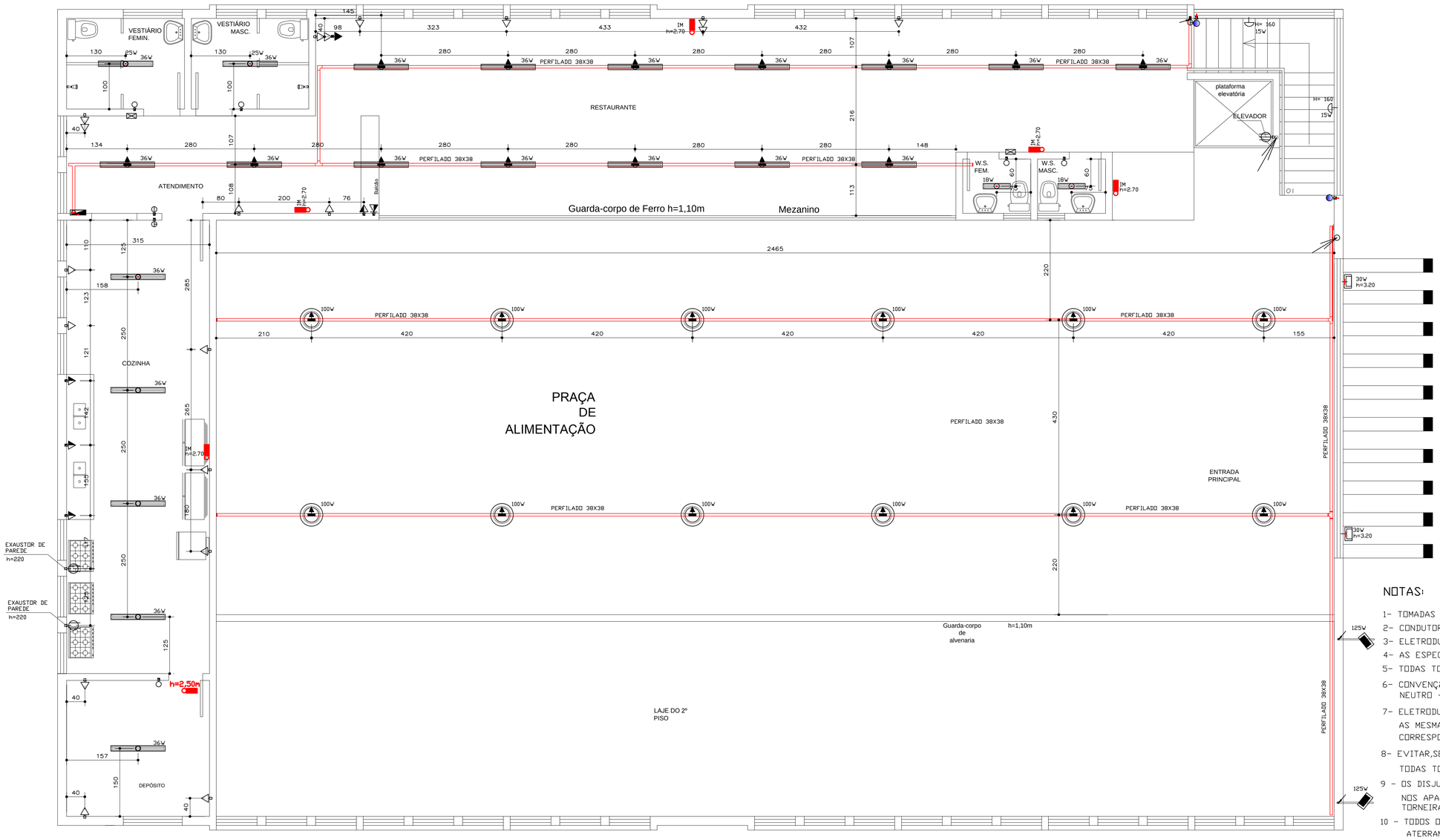

NOTAS:

1- TOMADAS NÃO COTADAS SERÃO DE 100w.
2- CONDUTOR NÃO COTADOS SERÃO DE # 2,5 mm2.
3- ELETRODUTO NÃO COTADOS SERÃO DE/ DN 3/4"
4- AS ESPECIFICAÇÕES CONTIDAS NESTE PROJETO NÃO PODERÃO SER ALTERADAS
5- TODAS TOMADAS MONOPOLARES COM 3 PINOS.
6- CONVENÇÃO DE CORES: FASE - BRANCA,PRETA, VERMELHA E CINZA
NEUTRO - AZUL E TERRA USAR VERDE
7- ELETRODUTOS RÍGIDOS ROSCÁVEIS. QUANDO DO USO DE MANGUEIRAS
AS MESMAS DEVERÃO SER DE BOA QUALIDADE,LISAS INTERNAMENTE E DIÂMETROS CORRESPONDENTES AOS ELETRODUTOS DE BOA QUALIDADE.
8- EVITAR,SEMPRE,PASSAR MAIS DE 4 CIRCUITOS EM UM MESMO ELETRODUTO.
TODAS TOMADAS MONOPOLARES COM 3 PINOS - N+F+T.
9 - OS DISJUNTORES DEVERÃO SER PADRÃO EUROPEU (NBR IEC) PARA FIXAÇÃO EM TRILHOS 35mm.
NOS APARELHOS QUE TRABALHAM COM AGUA E TOMADAS DA COZINHA PROXIMAS DAS TORNEIRA DEVERAM SER USADOS DISJUNTORES RESIDUAIS PARA ESSES CIRCUITOS.
10 - TODOS OS PONTOS ELÉTRICOS POSSUEM "CONDUTOR PE"(TERRA ISOLADO E CONFIÁVEL) PARA ATERRAMENTO TEMPORÁRIO, OU SEJA, AO SE FAZER MANUTENÇÃO EM QUALQUER EQUIPAMENTO AS FAZESDE VERÃO SER DESENERGIZADAS E POSTERIORMENTE INTERLIGADAS À ESTES CONDUTORES.

PLANTA BAIXA 2º PISO- ÁREA: 278,80 M²

PROJETO LUMINOTÉCNICO
ESC. 1/50

NOTAS

PROJETO ELÉTRICO

MERCADO MUNICIPAL

RUA JOSÉ DOMINGOS DO NASCIMENTO S/N
PALESTINA – PERDÕES

PROPRIETÁRIO: PREFEITURA MUNICIPAL DE PERDÕES – MG			CNPJ: 18.244.343/0001-67
AUTOR DO PROJETO: RONALDO CESAR DE ASSIS ENG. CIVIL/ TEC ELTROTECNICA/ELETRONICA			CREA: 221521/LP
RT: RONALDO CESAR DE ASSIS ENG. CIVIL/ TEC ELTROTECNICA/ELETRONICA			221521/LP
CONTEM: LUMINOTECNICO2º PISO– LEGENDA NOTAS E DETALHE FIXAÇÃO DE LUMINÁRIA			AREA A CONSTRUIR: 789,10
PROJETO: 014/2018	REVISÃO:	DATA: 28/06/2018	FOLHA: 02/06 ELET